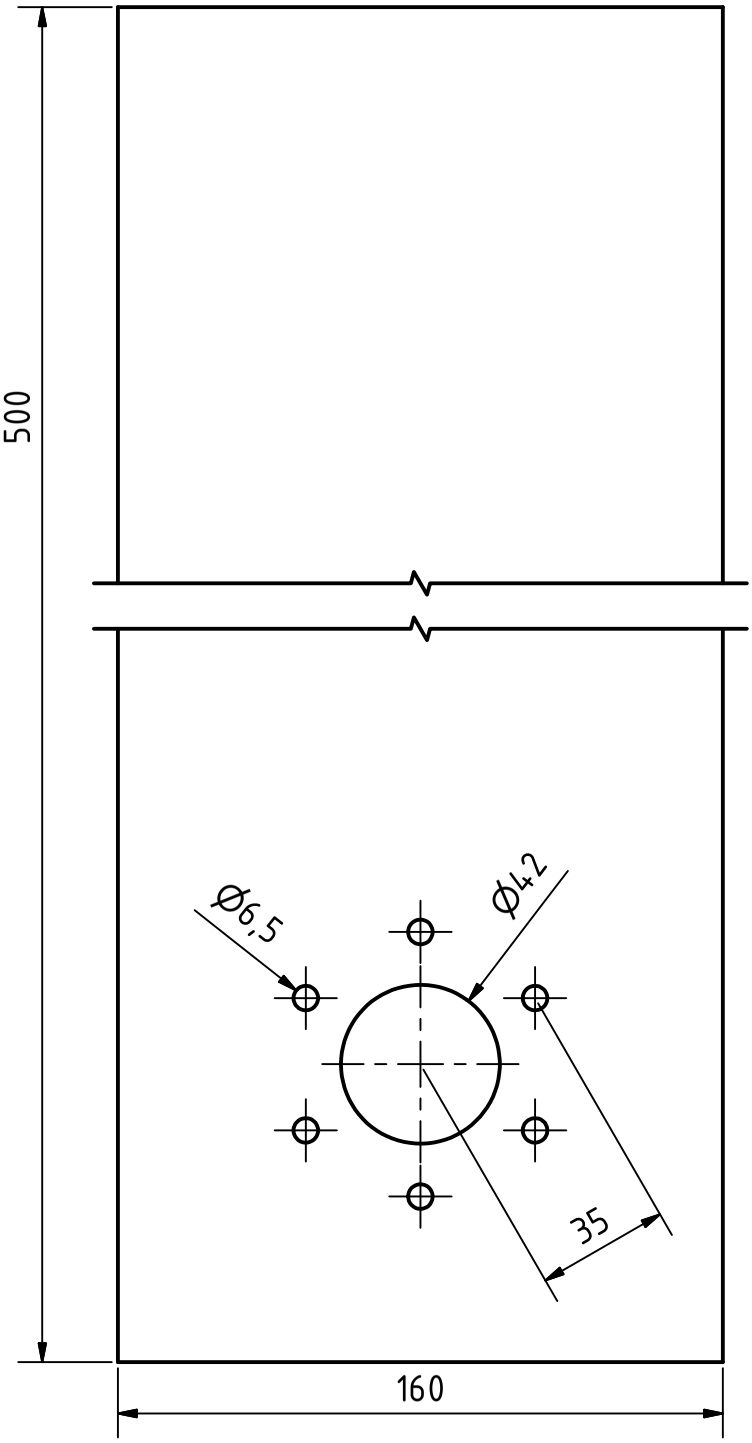

Material: Holzplatte ca. 12mm

	Datum	Name
Gezeichnet	13.03.2012	W. Hage
Kontrolliert		
Norm		

Status	Änderungen	Datum	Name

Gegenhalter Kupplung

1

A4