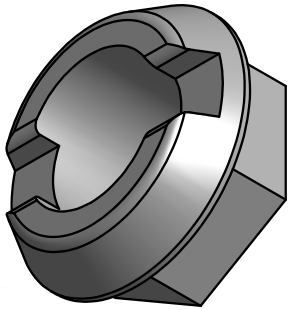

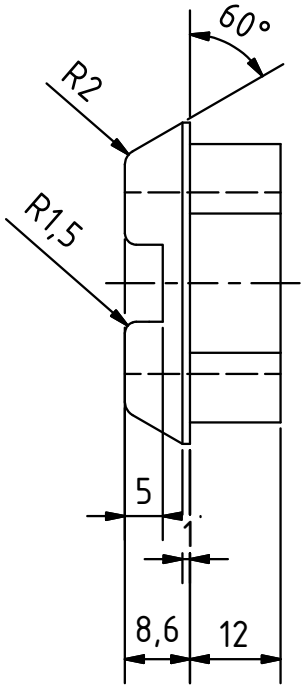

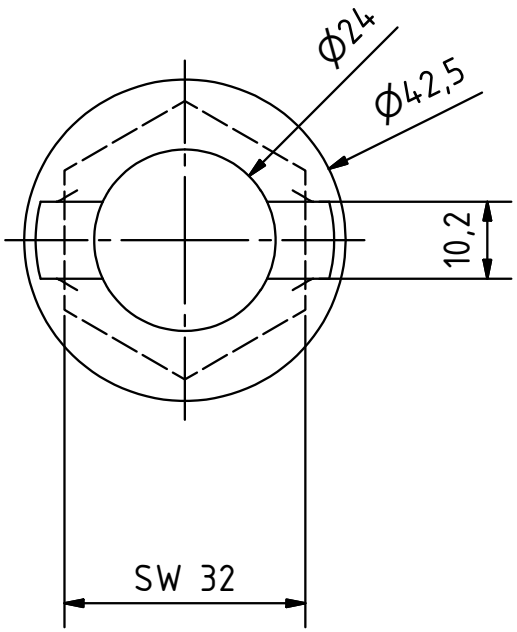

					Datum	Name
				Gezeichnet	06.02.2012	W. Hage
				Kontrolliert		
				Norm		
Status	Änderungen	Datum	Name			

Gegenhalter

1

A4